4ESTATE
HIGH PROPERTY MANAGEMENT

4estate.ru
+7 (495) 500-03-65
г. Москва,
ул. Новорязанская, д. 31/7

ID: 21967

Аренда в презентабельном особняке, м. Серпуховская.

Бизнес-центр "Художественная игрушка" - это комплекс зданий класса А и В+.
Расположен в районе Замоскворечье, Центрального округа Москвы.
В шаговой доступности расположены станции метро Серпуховская и Добрынинская (4 минуты пешком).
Транспортную доступность обеспечивает близость Садового кольца.
Подземная парковка: 1-2 м/м по 16000 руб. в месяц
Актуальные площади к въезду:
3 этаж - 105 кв.м., кабинетная планировка.
Ставка: 32000 руб.за кв.м. в год(все вкл.), с НДС, электричество отдельно.
Без комиссии.

Площадь: 105 м2

Цена: 32'000 руб. за м2/год

4ESTATE
HIGH PROPERTY MANAGEMENT

4estate.ru
+7 (495) 500-03-65
г. Москва,
ул. Новорязанская, д. 31/7

ID: 21967

Характеристики здания

Расположение	
Округ	Центральный
Район	Замоскворечье
Метро	Серпуховская
Расстояние до метро	4 мин пешком
Коммерческие условия	
Налогообложение	УСНО
Эксплуатационные расходы	включены
Коммунальные платежи	включены
Договор аренды	Прямой
Связь	Оплачиваются отдельно
Электричество	Оплачиваются отдельно
Комиссия	
Объект предлагается без комиссии агентства	

Характеристики здания	
Класс	B+
Общая площадь здания	936
Этажей в здании	3
Этаж	3
Комиссия	Объект предлагается без комиссии агентства
Тип здания	Особняк
Планировка	Смешанная
Состояние отделки	Готово к въезду
Провайдер	Билайн
Вентиляция	Приточно-вытяжная
Кондиционирование	Сплит-системы
Безопасность	Организована система доступа
Мебель	Нет
Парковка	
Парковка	Подземная
Стоимость	16000 рублей
Количество	1 м/м на 50 кв.м.

4estate.ru
+7 (495) 500-03-65
г. Москва,
ул. Новорязанская, д. 31/7

ID: 21967

4ESTATE
HIGH PROPERTY MANAGEMENT

Фотографии

4ESTATE

HIGH PROPERTY MANAGEMENT

4estate.ru
+7 (495) 500-03-65
г. Москва,
ул. Новорязанская, д. 31/7

ID: 21967

4estate.ru
+7 (495) 500-03-65
г. Москва,
ул. Новорязанская, д. 31/7

ID: 21967

4ESTATE
HIGH PROPERTY MANAGEMENT

План помещения
по адресу ул. Щипок, 9/26, стр.1, 3 этаж,
площадь 105 м2

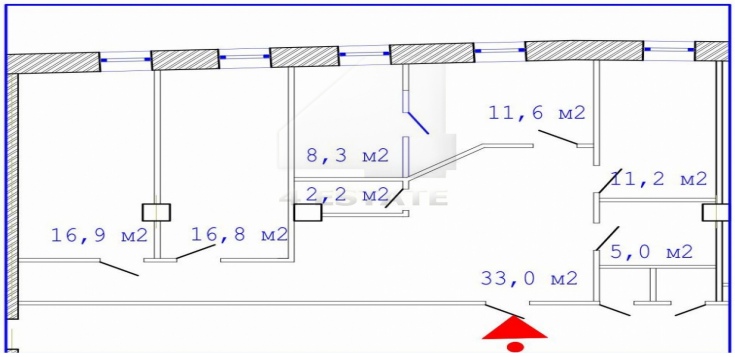

4estate.ru
+7 (495) 500-03-65
г. Москва,
ул. Новорязанская, д. 31/7

ID: 21967

4ESTATE
HIGH PROPERTY MANAGEMENT

Фотографии